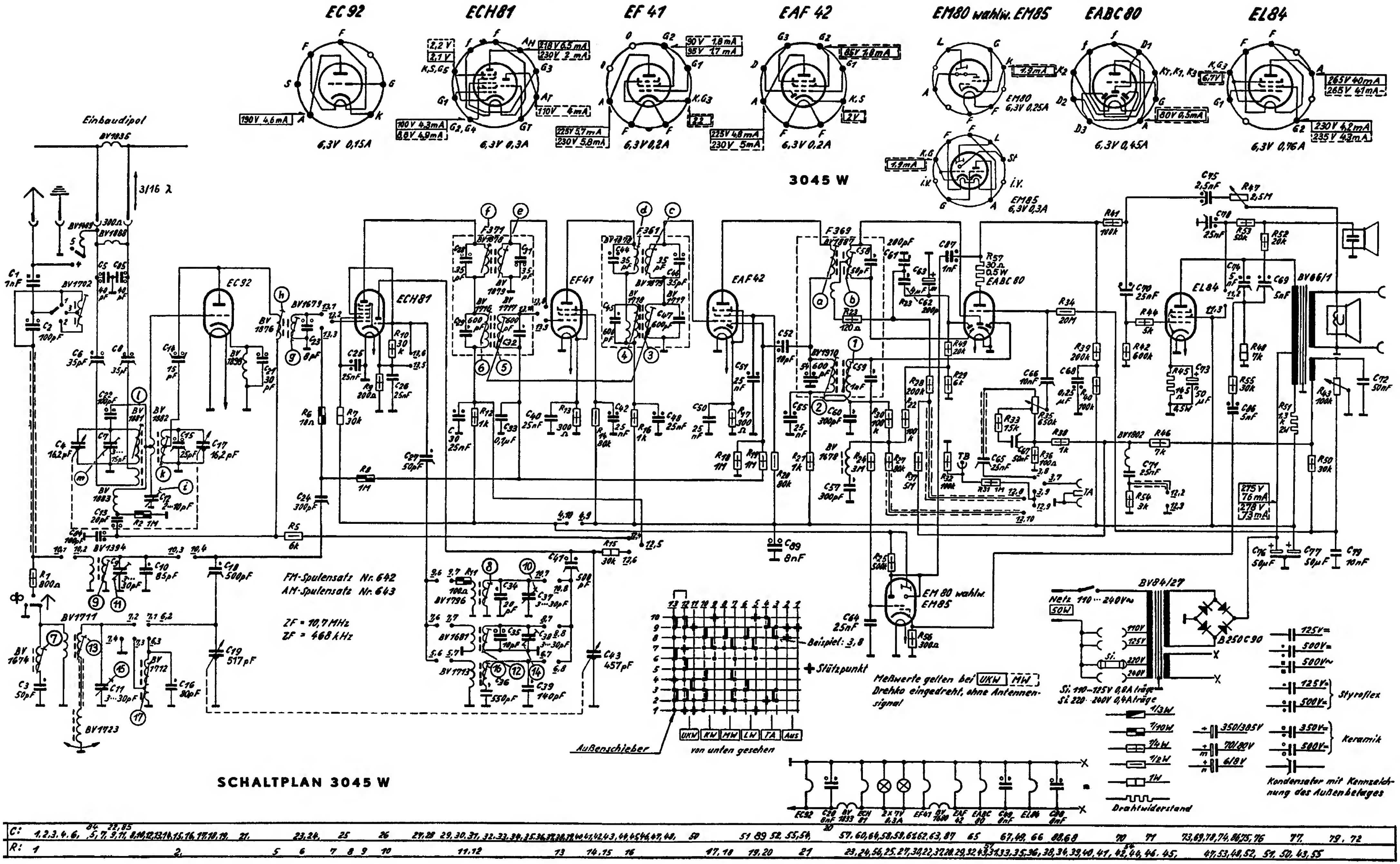


SCHALTPLAN 3045 W